NETTOYEUR DE COURROIES MOTORISÉ

Le nettoyeur de bande motorisé Sacema est un équipement spécialisé pour le nettoyage des bandes transporteuses et des tapis roulants. Il effectue un nettoyage efficace et sûr, en tournant dans le sens inverse de l'avancement de la bande jusqu'à l'obtention d'une finition optimale.

Mesures du nettoyeur de ceinture:

- Espacement des broches: A
- Longueur de l'essieu: B
- Carrière: C
- Longueur de la brosse: L
- Decalaje: L1, L2

Configurable lors de l'assemblage:

- Le balai est déplacé le long de l'arbre jusqu'à ce qu'il soit centré sur la courroie, de sorte que les mesures L1 et L2 sont obtenues dans l'ensemble.
- Le racleur doit être fixé à la structure de la ceinture, la dimension A étant réglable.
- La dimension C est la course de racleur. Elle mesure la distance entre le balai et la courroie et est ajustée en fonction de l'usure du balai.

Comprend:

- Brosse cylindrique industrielle
- Cadre et essieu en acier
- Moteur avec réducteur
- Boîtier électrique avec son interrupteur, variateur de vitesse, son bouton de sécurité et son potentiomètre
- Paliers

Données techniques électriques:

- Moto-réducteur: 0,75KW 400V 50HZ
- Variateur de vitesse: entrée monophasée 220V 0,75KW
- Vitesse maximale des brosses : 280 tr/min (nominale, réglable avec le variateur)
- Onduleur à l'intérieur d'un boîtier électrique, avec ses interrupteurs et son potentiomètre

À définir:

- Largeur de travail du balai
- Matériau du filament

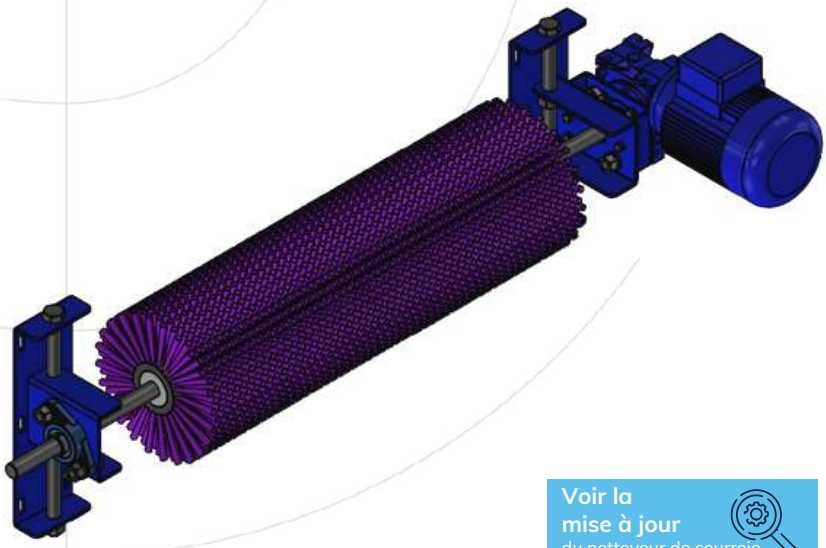

Voir la mise à jour du nettoyeur de courroie motorisé.

Dernière mise à jour: 27 mars 2023

**Ces documents sont la propriété exclusive de Cepillos Sacema, S.L. Leur reproduction totale ou partielle sans notre autorisation écrite est interdite, de même que leur utilisation abusive et/ou leur exposition à des tiers.

Sacema

Contacte-nous: www.sacemagroup.com
+34 984 06 80 80 - info@sacema.es

NETTOYEUR DE COURROIES MOTORISÉ

Nettoyeur de bande horizontal:

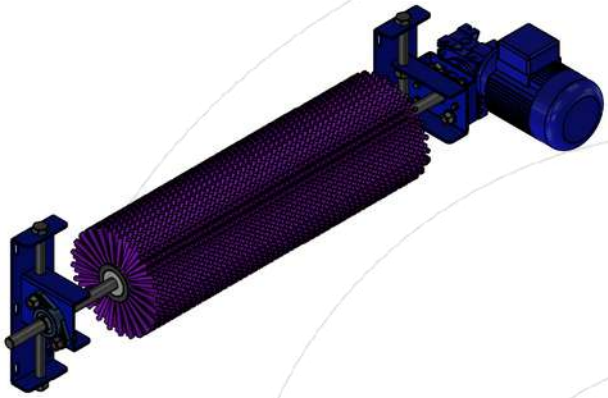

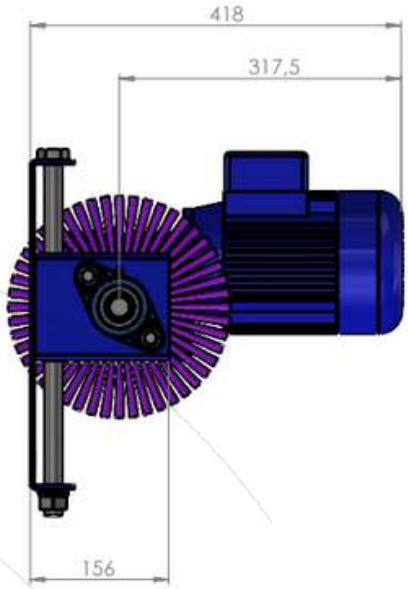

Vue frontale:

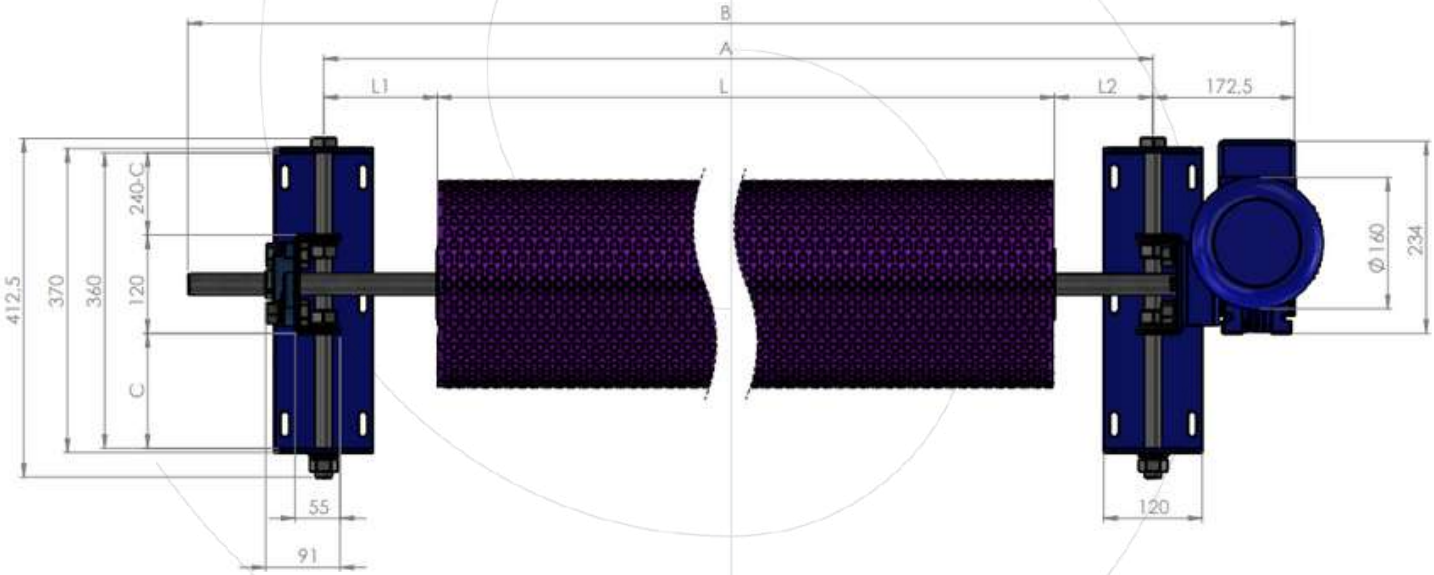

Vue de dessus:

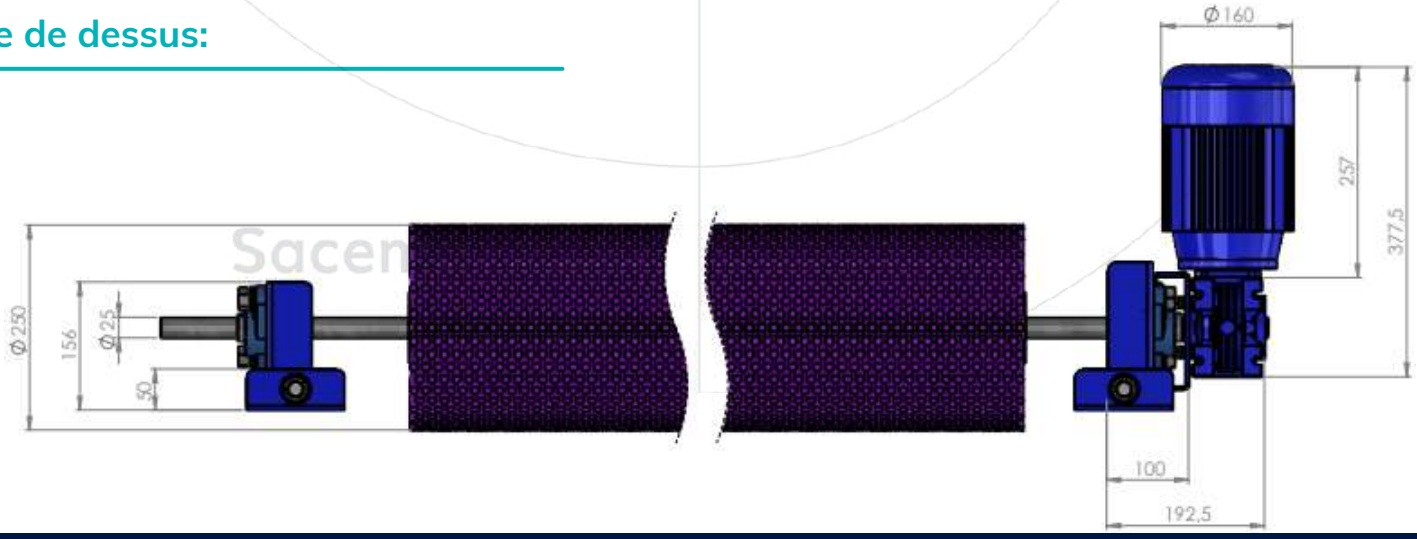

Sacema

Contacte-nous: www.sacemagroup.com
+34 984 06 80 80 - info@sacema.es

NETTOYEUR DE COURROIES MOTORISÉ

Nettoyeur à bande vertical:

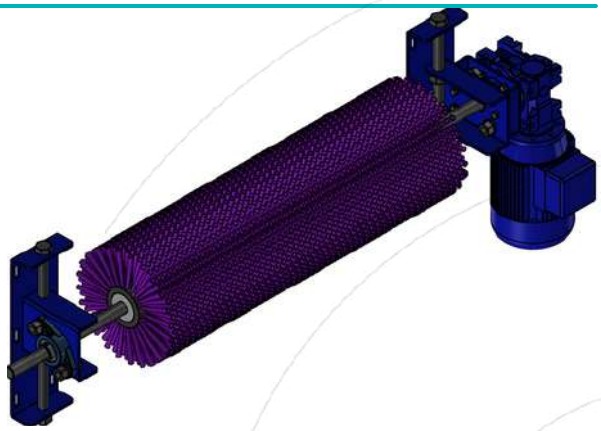

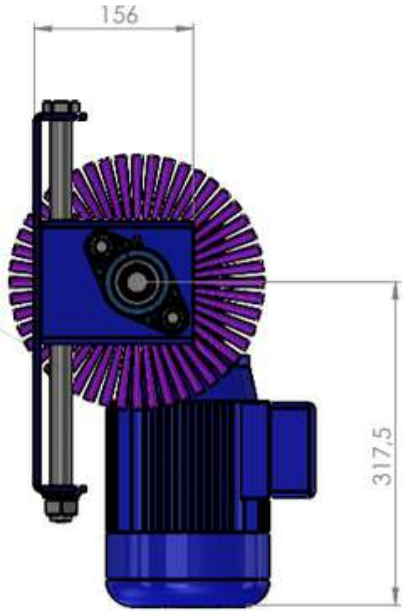

Vue frontale:

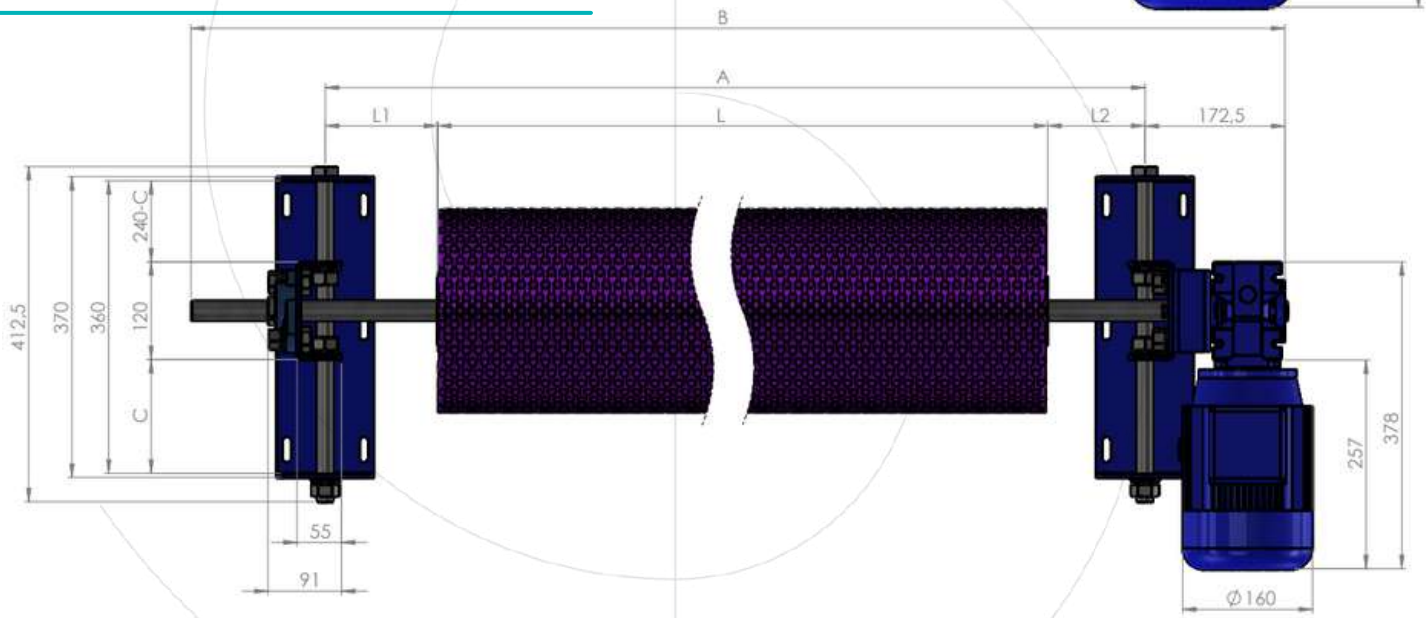

Vue de dessus:

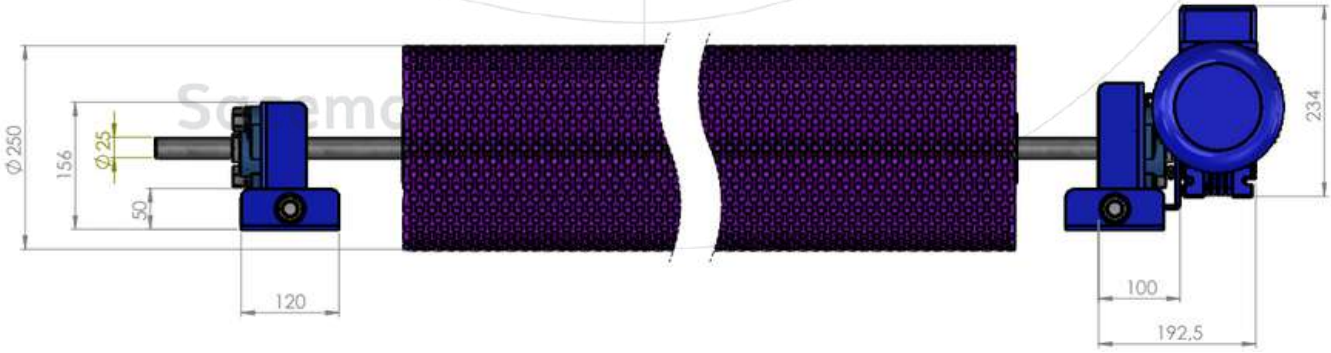

NETTOYEUR DE COURROIES MOTORISÉ

MESURES

LARGEUR DE TRAVAIL DU PINCEAU	ESSIEUX
100	Essieu solide 1000
200	
300	
400	
500	Essieu solide 1400
600	
700	
800	
900	Essieu solide 1800
1000	
1100	
1200	
1300	Arbre creux sur mesure
1400	
1500 o >	

EXTRAS

- **Extraction par hottes modulaires**
- **Aspiration à haut rendement**
- **Réglage motorisé de la hauteur du balai**

Sacema

Consultez notre sélection de filaments

Dernière mise à jour: 27 mars 2023

**Ces documents sont la propriété exclusive de Cepillos Sacema, S.L. Leur reproduction totale ou partielle sans notre autorisation écrite est interdite, de même que leur utilisation abusive et/ou leur exposition à des tiers.